Contacteur flexible

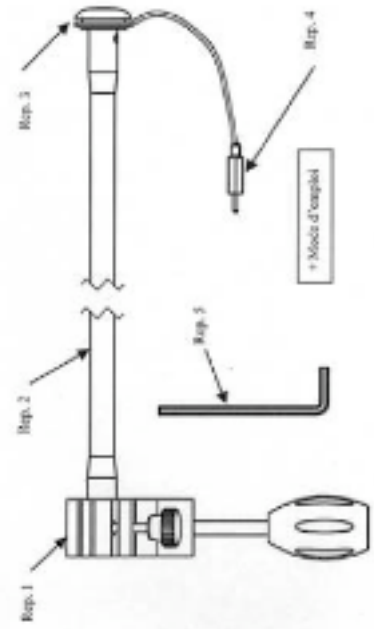

Introduction

Protéor propose à son catalogue un nouveau contacteur sensible et de faible amplitude, monté à l'extrémité d'un flexible équipé d'un étau permettant une fixation sur plan de travail ou tubes métalliques.
Conçu pour une utilisation à la tête, mais utilisable à la main, ce contacteur conviendra particulièrement pour les personnes immobilisées au lit : appel infirmière, aide à la communication, contrôle de l'environnement fonctionnant en mode balayage.

Références	Contacteur sur flexible - *7T59*
Distributeur	Protéor Handicap Technologie 6 Rue de la Redoute - 21850 SAINT APOLLINAIRE ☎ 03 80 78 42 20 Fax 03 80 78 42 15 http://aides.electroniques.proteor.fr/
Prix	309,58 €

Description

- ***Le contacteur :***
  - diamètre : 32 mm
  - course : 2 mm
  - longueur de câble : 180 cm
  - sensibilité : ± 120 grammes
  - coloris : rouge
  - connecteur : jack mâle 3,5 mm
- ***Flexible :***
  Longueur totale : 87 cm, diamètre : 15 mm, coloris : noir
  La partie inférieure se termine par un tube aluminium destiné à la fixation sur étau : une encoche permet le serrage à la base pour éviter que le flexible ne tourne sur son axe.
- ***Étau :***
  Réalisé en aluminium poli, l'étau permet une fixation sur supports plats (table) ne dépassant pas 40 mm.
  La forme des mâchoires permet également une fixation stable sur tubes métalliques (châssis de fauteuil, lit...) compris entre 12 et 35 mm.

Caractéristiques générales

Longueur totale : 105 cm *Diamètre : 32 mm (bouton)* *Poids : 1,5 kg (total)*	*Action : simple* *Force d'appui : 120 grammes* *Surface de contact : 8 cm²* *Degré de liberté : unidirectionnel* *Course : 2 mm*	*Contact au repos : ouvert* *Nb. de positions : mono stable* *Tension maxi : 24 V alternatif* *Intensité maxi : 0,5 Amp.*

Fonctionnement : mécanique *Sensibilité réglable : non réglable* *Étanchéité aux projections : oui* *Moyen de contrôle : discret clic*	*Robustesse : +++* *Connecteur : jack mâle mono 3,5 mm* *Matière : plastique et métal* *Coloris : contacteur rouge, flexible noir, étau aluminium*

Contacteur

Étau de fixation

© APF 2009

Réseau Nouvelles Technologies

☎ 03 20 20 97 70

Auteur

Thierry Danigo

Conseiller technique

thierry.danigo@apf.asso.fr

Février 2009

Composition du kit

- étau universel (disponible en SAV : réf. Protéor 7T22 701
- flexible noir
- contacteur prise jack
- clef 6 pans

L'étau peut être fixé horizontalement ou verticalement.
De plus, le support de tube (flexible) peut être orienté verticalement, horizontalement ou être déplacé sur la face supérieure de l'étau, cet ensemble de combinaisons permettant de multiplier l'approche du contacteur vers l'utilisateur.

Fixation du flexible sur étau

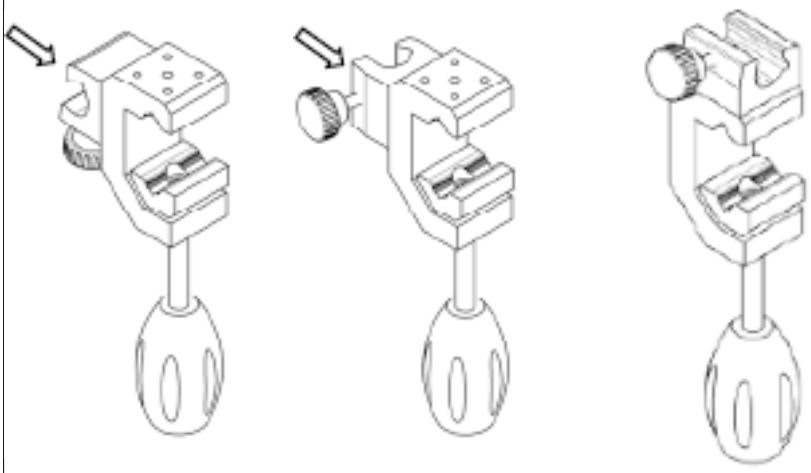

horizontal *vertical* *horizontal sur face supérieure*

Utilisation

Malgré sa longueur, le flexible semi rigide s'avère très stable et permet d'approcher le contacteur au plus près de la personne, notamment pour une utilisation à la tempe auprès d'une personne alitée.

Recommandations du fabricant :

• Ne pas utiliser dans ou sur un véhicule (en particulier fauteuil roulant) lorsque ceux-ci sont en train d'être déplacés ou en service.

• Utilisation déconseillée auprès de personnes épileptiques ou faisant des gestes brusques et/ou incontrôlés de la tête.
Remarque : le câble de connexion qui ne passe pas à l'intérieur du flexible sera maintenu enroulé à l'extérieur de celui-ci.

Conclusion

Ce contacteur à la fois robuste et flexible conviendra en réadaptation fonctionnelle pour déterminer l'emplacement et l'apprentissage d'un contacteur (le plus souvent à la tête), et sera particulièrement utile en service hospitalier ou au domicile, pour permettre à des personnes immobilisées au lit de contrôler leur environnement, avoir accès à un système d'appel, de communiquer avec une synthèse vocale ou un programme informatique en mode défilement.